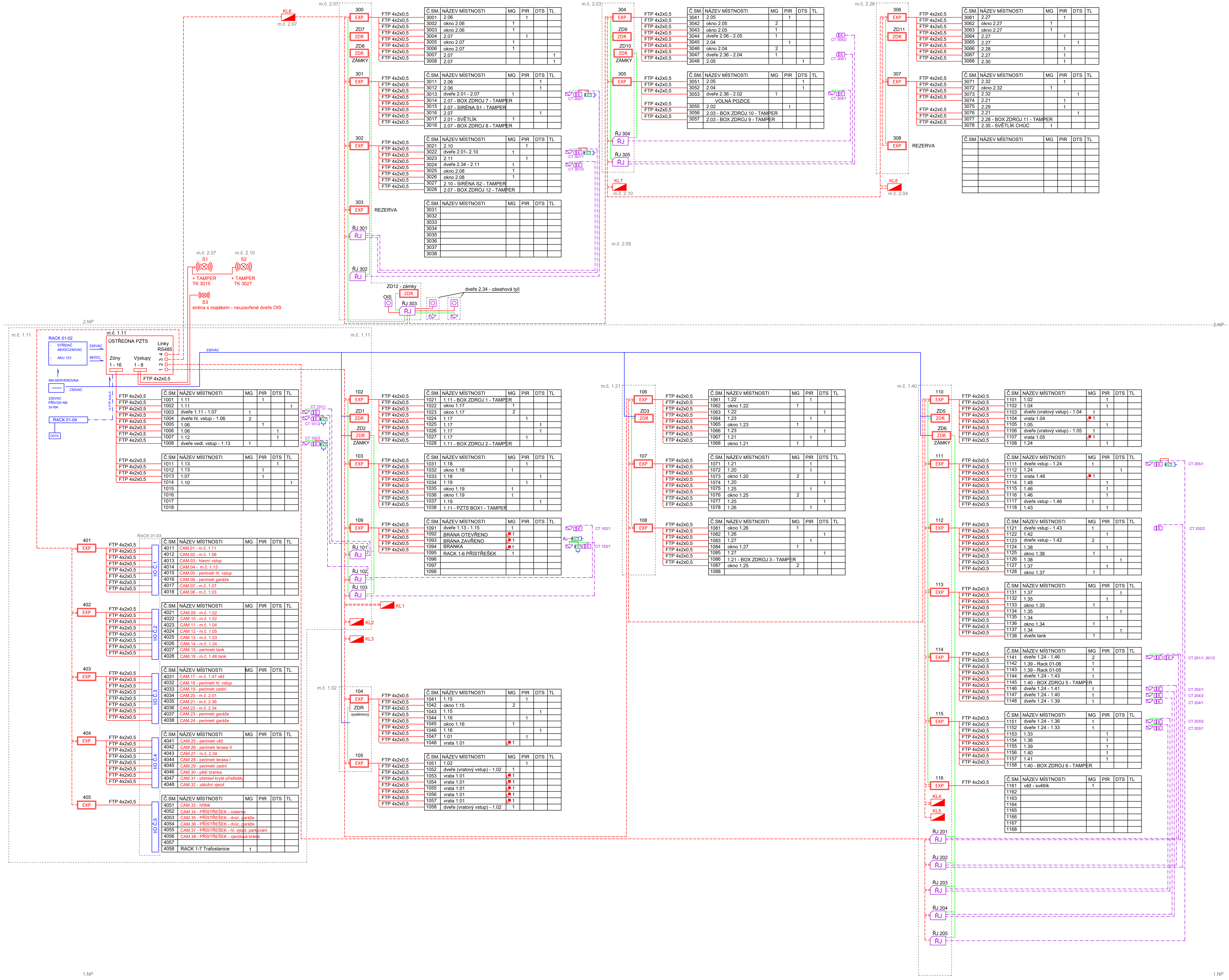


### 300 EXP

| Č.SM. | NÁZEV MÍSTNOSTI | MG | PIR | DTS | TL |
|---|---|---|---|---|---|
| 3001 | 2.06 | | 1 | | |
| 3002 | okno 2.06 | 1 | | | |
| 3003 | okno 2.06 | 1 | | | |
| 3004 | 2.07 | | 1 | | |
| 3005 | okno 2.07 | 1 | | | |
| 3006 | okno 2.07 | 1 | | | |
| 3007 | 2.07 | | | | 1 |
| 3008 | 2.07 | | | | 1 |

### 301 EXP

| Č.SM. | NÁZEV MÍSTNOSTI | MG | PIR | DTS | TL |
|---|---|---|---|---|---|
| 3011 | 2.06 | | | 1 | |
| 3012 | 2.06 | | | 1 | |
| 3013 | dveře 2.01 - 2.07 | 1 | | | |
| 3014 | 2.07 - BOX ZDROJ 7 - TAMPER | | | | |
| 3015 | 2.07 - SIRÉNA S1 - TAMPER | | | | |
| 3016 | 2.07 | | | 1 | |
| 3017 | 2.01 - SVĚTLÍK | 1 | | | |
| 3018 | 2.07 - BOX ZDROJ 8 - TAMPER | | | | |

### 302 EXP

| Č.SM. | NÁZEV MÍSTNOSTI | MG | PIR | DTS | TL |
|---|---|---|---|---|---|
| 3021 | 2.10 | | 1 | | |
| 3022 | dveře 2.01- 2.10 | 1 | | | |
| 3023 | 2.11 | | 1 | | |
| 3024 | dveře 2.34 - 2.11 | 1 | | | |
| 3025 | okno 2.08 | 1 | | | |
| 3026 | okno 2.08 | 1 | | | |
| 3027 | 2.10 - SIRÉNA S2 - TAMPER | | | | |
| 3028 | 2.07 - BOX ZDROJ 12 - TAMPER | | | | |

### 303 EXP – REZERVA

| Č.SM. | NÁZEV MÍSTNOSTI | MG | PIR | DTS | TL |
|---|---|---|---|---|---|
| 3031 | | | | | |
| 3032 | | | | | |
| 3033 | | | | | |
| 3034 | | | | | |
| 3035 | | | | | |
| 3036 | | | | | |
| 3037 | | | | | |
| 3038 | | | | | |

### 304 EXP

| Č.SM. | NÁZEV MÍSTNOSTI | MG | PIR | DTS | TL |
|---|---|---|---|---|---|
| 3041 | 2.05 | | 1 | | |
| 3042 | okno 2.05 | 2 | | | |
| 3043 | okno 2.05 | 1 | | | |
| 3044 | dveře 2.06 - 2.05 | 1 | | | |
| 3045 | 2.04 | | 1 | | |
| 3046 | okno 2.04 | 2 | | | |
| 3047 | dveře 2.36 - 2.04 | 1 | | | |
| 3048 | 2.05 | | | 1 | |

### 305 EXP

| Č.SM. | NÁZEV MÍSTNOSTI | MG | PIR | DTS | TL |
|---|---|---|---|---|---|
| 3051 | 2.05 | | | 1 | |
| 3052 | 2.04 | | | 1 | |
| 3053 | dveře 2.36 - 2.02 | 1 | | | |
| | VOLNÁ POZICE | | | | |
| 3055 | 2.02 | | 1 | | |
| 3056 | 2.03 - BOX ZDROJ 10 - TAMPER | | | | |
| 3057 | 2.03 - BOX ZDROJ 9 - TAMPER | | | | |
| | | | | | |

### 306 EXP

| Č.SM. | NÁZEV MÍSTNOSTI | MG | PIR | DTS | TL |
|---|---|---|---|---|---|
| 3061 | 2.27 | | 1 | | |
| 3062 | okno 2.27 | 1 | | | |
| 3063 | okno 2.27 | 1 | | | |
| 3064 | 2.27 | | 1 | | |
| 3065 | 2.27 | | | 1 | |
| 3066 | 2.28 | | 1 | | |
| 3067 | 2.27 | | 1 | | |
| 3068 | 2.30 | | 1 | | |

### 307 EXP

| Č.SM. | NÁZEV MÍSTNOSTI | MG | PIR | DTS | TL |
|---|---|---|---|---|---|
| 3071 | 2.32 | | 1 | | |
| 3072 | okno 2.32 | 1 | | | |
| 3073 | 2.32 | | | 1 | |
| 3074 | 2.21 | | 1 | | |
| 3075 | 2.29 | | 1 | | |
| 3076 | 2.21 | | | 1 | |
| 3077 | 2.28 - BOX ZDROJ 11 - TAMPER | | | | |
| 3078 | 2.35 - SVĚTLÍK CHÚC | 1 | | | |

### 308 EXP – REZERVA

| Č.SM. | NÁZEV MÍSTNOSTI | MG | PIR | DTS | TL |
|---|---|---|---|---|---|
| | | | | | |
| | | | | | |
| | | | | | |
| | | | | | |
| | | | | | |
| | | | | | |
| | | | | | |
| | | | | | |

### ÚSTŘEDNA PZTS – zóny

| Č.SM. | NÁZEV MÍSTNOSTI | MG | PIR | DTS | TL |
|---|---|---|---|---|---|
| 1001 | 1.11 | | 1 | | |
| 1002 | 1.11 | | | | 1 |
| 1003 | dveře 1.11 - 1.07 | 1 | | | |
| 1004 | dveře hl. vstup - 1.06 | 2 | | | |
| 1005 | 1.06 | | 1 | | |
| 1006 | 1.06 | | | 1 | |
| 1007 | 1.12 | | | 1 | |
| 1008 | dveře vedl. vstup - 1.13 | 1 | | | |

| Č.SM. | NÁZEV MÍSTNOSTI | MG | PIR | DTS | TL |
|---|---|---|---|---|---|
| 1011 | 1.13 | | | 1 | |
| 1012 | 1.13 | | 1 | | |
| 1013 | 1.07 | | 1 | | |
| 1014 | 1.10 | | | | 1 |
| 1015 | | | | | |
| 1016 | | | | | |
| 1017 | | | | | |
| 1018 | | | | | |

### 102 EXP

| Č.SM. | NÁZEV MÍSTNOSTI | MG | PIR | DTS | TL |
|---|---|---|---|---|---|
| 1021 | 1.11 - BOX ZDROJ 1 - TAMPER | | | | |
| 1022 | okno 1.17 | 1 | | | |
| 1023 | okno 1.17 | 2 | | | |
| 1024 | 1.17 | | 1 | | |
| 1025 | 1.17 | | | 1 | |
| 1026 | 1.17 | | | 1 | |
| 1027 | 1.17 | | 1 | | |
| 1028 | 1.11 - BOX ZDROJ 2 - TAMPER | | | | |

### 103 EXP

| Č.SM. | NÁZEV MÍSTNOSTI | MG | PIR | DTS | TL |
|---|---|---|---|---|---|
| 1031 | 1.18 | | 1 | | |
| 1032 | okno 1.18 | 1 | | | |
| 1033 | 1.18 | | | 1 | |
| 1034 | 1.19 | | 1 | | |
| 1035 | okno 1.19 | 1 | | | |
| 1036 | okno 1.19 | 1 | | | |
| 1037 | 1.19 | | | 1 | |
| 1038 | 1.11 - PZTS BOX1 - TAMPER | | | | |

### 109 EXP

| Č.SM. | NÁZEV MÍSTNOSTI | MG | PIR | DTS | TL |
|---|---|---|---|---|---|
| 1091 | dveře 1.13 - 1.15 | 1 | | | |
| 1092 | BRÁNA OTEVŘENO | 1 | | | |
| 1093 | BRÁNA ZAVŘENO | 1 | | | |
| 1094 | BRANKA | 1 | | | |
| 1095 | RACK 1-6 PŘÍSTŘEŠEK | 1 | | | |
| 1096 | | | | | |
| 1097 | | | | | |
| 1098 | | | | | |

### 104 EXP

| Č.SM. | NÁZEV MÍSTNOSTI | MG | PIR | DTS | TL |
|---|---|---|---|---|---|
| 1041 | 1.15 | | 1 | | |
| 1042 | okno 1.15 | 2 | | | |
| 1043 | 1.15 | | | 1 | |
| 1044 | 1.16 | | 1 | | |
| 1045 | okno 1.16 | 1 | | | |
| 1046 | 1.16 | | | 1 | |
| 1047 | 1.01 | | 1 | | |
| 1048 | vrata 1.01 | 1 | | | |

### 105 EXP

| Č.SM. | NÁZEV MÍSTNOSTI | MG | PIR | DTS | TL |
|---|---|---|---|---|---|
| 1051 | 1.02 | | 1 | | |
| 1052 | dveře (vratový vstup) - 1.02 | 1 | | | |
| 1053 | vrata 1.01 | 1 | | | |
| 1054 | vrata 1.01 | 1 | | | |
| 1055 | vrata 1.01 | 1 | | | |
| 1056 | vrata 1.01 | 1 | | | |
| 1057 | vrata 1.01 | 1 | | | |
| 1058 | dveře (vratový vstup) - 1.02 | 1 | | | |

### 106 EXP

| Č.SM. | NÁZEV MÍSTNOSTI | MG | PIR | DTS | TL |
|---|---|---|---|---|---|
| 1061 | 1.22 | | 1 | | |
| 1062 | okno 1.22 | 1 | | | |
| 1063 | 1.22 | | | 1 | |
| 1064 | 1.23 | | 1 | | |
| 1065 | okno 1.23 | 1 | | | |
| 1066 | 1.23 | | | 1 | |
| 1067 | 1.21 | | 1 | | |
| 1068 | okno 1.21 | 1 | | | |

### 107 EXP

| Č.SM. | NÁZEV MÍSTNOSTI | MG | PIR | DTS | TL |
|---|---|---|---|---|---|
| 1071 | 1.21 | | 1 | | |
| 1072 | 1.20 | | 1 | | |
| 1073 | okno 1.20 | 2 | | | |
| 1074 | 1.20 | | | 1 | |
| 1075 | 1.25 | | 1 | | |
| 1076 | okno 1.25 | 2 | | | |
| 1077 | 1.25 | | | 1 | |
| 1078 | 1.26 | | 1 | | |

### 108 EXP

| Č.SM. | NÁZEV MÍSTNOSTI | MG | PIR | DTS | TL |
|---|---|---|---|---|---|
| 1081 | okno 1.26 | 1 | | | |
| 1082 | 1.26 | | | 1 | |
| 1083 | 1.27 | | 1 | | |
| 1084 | okno 1.27 | 1 | | | |
| 1085 | 1.27 | | | 1 | |
| 1086 | 1.21 - BOX ZDROJ 3 - TAMPER | | | | |
| 1087 | okno 1.25 | 2 | | | |
| 1088 | | | | | |

### 110 EXP

| Č.SM. | NÁZEV MÍSTNOSTI | MG | PIR | DTS | TL |
|---|---|---|---|---|---|
| 1101 | 1.02 | | 1 | | |
| 1102 | 1.04 | | 1 | | |
| 1103 | dveře (vratový vstup) - 1.04 | 1 | | | |
| 1104 | vrata 1.04 | 1 | | | |
| 1105 | 1.05 | | 1 | | |
| 1106 | dveře (vratový vstup) - 1.05 | 1 | | | |
| 1107 | vrata 1.05 | 1 | | | |
| 1108 | 1.24 | | 1 | | |

### 111 EXP

| Č.SM. | NÁZEV MÍSTNOSTI | MG | PIR | DTS | TL |
|---|---|---|---|---|---|
| 1111 | dveře vstup - 1.24 | 1 | | | |
| 1112 | 1.24 | | | 1 | |
| 1113 | vrata 1.48 | 1 | | | |
| 1114 | 1.48 | | 1 | | |
| 1115 | 1.46 | | 1 | | |
| 1116 | 1.46 | | 1 | | |
| 1117 | dveře vstup - 1.46 | 1 | | | |
| 1118 | 1.43 | | 1 | | |

### 112 EXP

| Č.SM. | NÁZEV MÍSTNOSTI | MG | PIR | DTS | TL |
|---|---|---|---|---|---|
| 1121 | dveře vstup - 1.43 | 1 | | | |
| 1122 | 1.42 | | 1 | | |
| 1123 | dveře vstup - 1.42 | 2 | | | |
| 1124 | 1.38 | | 1 | | |
| 1125 | okno 1.38 | 1 | | | |
| 1126 | 1.38 | | | 1 | |
| 1127 | 1.37 | | 1 | | |
| 1128 | okno 1.37 | 1 | | | |

### 113 EXP

| Č.SM. | NÁZEV MÍSTNOSTI | MG | PIR | DTS | TL |
|---|---|---|---|---|---|
| 1131 | 1.37 | | | 1 | |
| 1132 | 1.35 | | 1 | | |
| 1133 | okno 1.35 | 1 | | | |
| 1134 | 1.35 | | | 1 | |
| 1135 | 1.34 | | 1 | | |
| 1136 | okno 1.34 | 1 | | | |
| 1137 | 1.34 | | | 1 | |
| 1138 | dveře tank | 1 | | | |

### 114 EXP

| Č.SM. | NÁZEV MÍSTNOSTI | MG | PIR | DTS | TL |
|---|---|---|---|---|---|
| 1141 | dveře 1.24 - 1.46 | 2 | | | |
| 1142 | 1.39 - Rack 01-06 | 1 | | | |
| 1143 | 1.39 - Rack 01-05 | 1 | | | |
| 1144 | dveře 1.24 - 1.43 | 1 | | | |
| 1145 | 1.40 - BOX ZDROJ 5 - TAMPER | | | | |
| 1146 | dveře 1.24 - 1.41 | 1 | | | |
| 1147 | dveře 1.24 - 1.40 | 1 | | | |
| 1148 | dveře 1.24 - 1.39 | 1 | | | |

### 115 EXP

| Č.SM. | NÁZEV MÍSTNOSTI | MG | PIR | DTS | TL |
|---|---|---|---|---|---|
| 1151 | dveře 1.24 - 1.36 | 1 | | | |
| 1152 | dveře 1.24 - 1.33 | 1 | | | |
| 1153 | 1.33 | | 1 | | |
| 1154 | 1.36 | | 1 | | |
| 1155 | 1.39 | | 1 | | |
| 1156 | 1.40 | | 1 | | |
| 1157 | 1.41 | | 1 | | |
| 1158 | 1.40 - BOX ZDROJ 6 - TAMPER | | | | |

### 116 EXP

| Č.SM. | NÁZEV MÍSTNOSTI | MG | PIR | DTS | TL |
|---|---|---|---|---|---|
| 1161 | věž - světlík | 1 | | | |
| 1162 | | | | | |
| 1163 | | | | | |
| 1164 | | | | | |
| 1165 | | | | | |
| 1166 | | | | | |
| 1167 | | | | | |
| 1168 | | | | | |

### 401 EXP

| Č.SM. | NÁZEV MÍSTNOSTI | MG | PIR | DTS | TL |
|---|---|---|---|---|---|
| 4011 | CAM.01 - m.č. 1.11 | | | | |
| 4012 | CAM.02 - m.č. 1.06 | | | | |
| 4013 | CAM.03 - hlavní vstup | | | | |
| 4014 | CAM.04 - m.č. 1.13 | | | | |
| 4015 | CAM.05 - perimetr hl. vstup | | | | |
| 4016 | CAM.06 - perimetr garáže | | | | |
| 4017 | CAM.07 - m.č. 1.07 | | | | |
| 4018 | CAM.08 - m.č. 1.03 | | | | |

### 402 EXP

| Č.SM. | NÁZEV MÍSTNOSTI | MG | PIR | DTS | TL |
|---|---|---|---|---|---|
| 4021 | CAM.09 - m.č. 1.02 | | | | |
| 4022 | CAM.10 - m.č. 1.02 | | | | |
| 4023 | CAM.11 - m.č. 1.04 | | | | |
| 4024 | CAM.12 - m.č. 1.05 | | | | |
| 4025 | CAM.13 - m.č. 1.03 | | | | |
| 4026 | CAM.14 - m.č. 1.24 | | | | |
| 4027 | CAM.15 - perimetr tank | | | | |
| 4028 | CAM.16 - m.č. 1.48 tank | | | | |

### 403 EXP

| Č.SM. | NÁZEV MÍSTNOSTI | MG | PIR | DTS | TL |
|---|---|---|---|---|---|
| 4031 | CAM.17 - m.č. 1.47 věž | | | | |
| 4032 | CAM.18 - perimetr hl. vstup | | | | |
| 4033 | CAM.19 - perimetr zadní | | | | |
| 4034 | CAM.20 - m.č. 2.01 | | | | |
| 4035 | CAM.21 - m.č. 2.36 | | | | |
| 4036 | CAM.22 - m.č. 2.34 | | | | |
| 4037 | CAM.23 - perimetr garáže | | | | |
| 4038 | CAM.24 - perimetr garáže | | | | |

### 404 EXP

| Č.SM. | NÁZEV MÍSTNOSTI | MG | PIR | DTS | TL |
|---|---|---|---|---|---|
| 4041 | CAM.25 - perimetr věž | | | | |
| 4042 | CAM.26 - perimetr terasa II | | | | |
| 4043 | CAM.27 - m.č. 2.34 | | | | |
| 4044 | CAM.28 - perimetr terasa I | | | | |
| 4045 | CAM.29 - perimetr zadní | | | | |
| 4046 | CAM.30 - pěší branka | | | | |
| 4047 | CAM.31 - přehled kryté přístřešky | | | | |
| 4048 | CAM.32 - záložní vjezd | | | | |

### 405 EXP

| Č.SM. | NÁZEV MÍSTNOSTI | MG | PIR | DTS | TL |
|---|---|---|---|---|---|
| 4051 | CAM.33 - hřiště | | | | |
| 4052 | CAM.34 - PŘÍSTŘEŠEK - cisterna | | | | |
| 4053 | CAM.35 - PŘÍSTŘEŠEK - dvůr, garáže | | | | |
| 4054 | CAM.36 - PŘÍSTŘEŠEK - dvůr, garáže | | | | |
| 4055 | CAM.37 - PŘÍSTŘEŠEK - hl. vjezd, parkování | | | | |
| 4056 | CAM.38 - PŘÍSTŘEŠEK - vjezdová brána | | | | |
| 4057 | | | | | |
| 4058 | RACK 1-7 Trafostanice | 1 | | | |

## TYPOVÉ ZAPOJENÍ PŘÍSTUPOVÉHO SYSTÉMU S INTERCOMEM

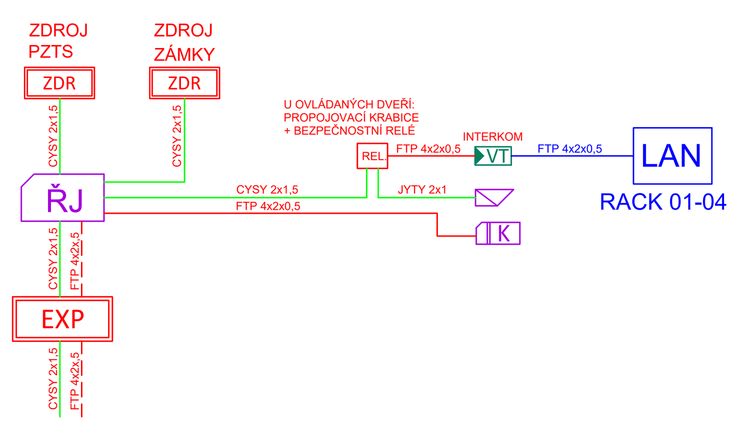


## TYPOVÉ ZAPOJENÍ PŘÍSTUPOVÉHO SYSTÉMU BEZ INTERCOMU

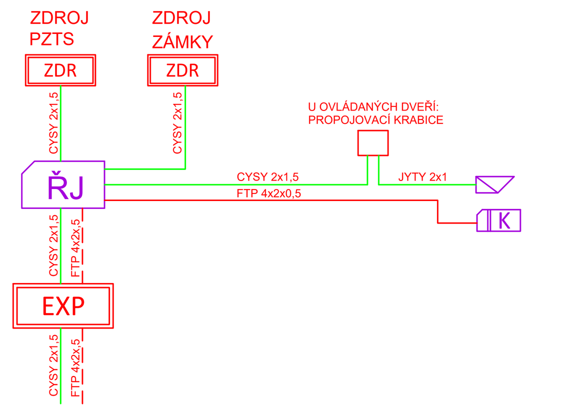


## VZDÁLENÉ OTEVŘENÍ BRANKY

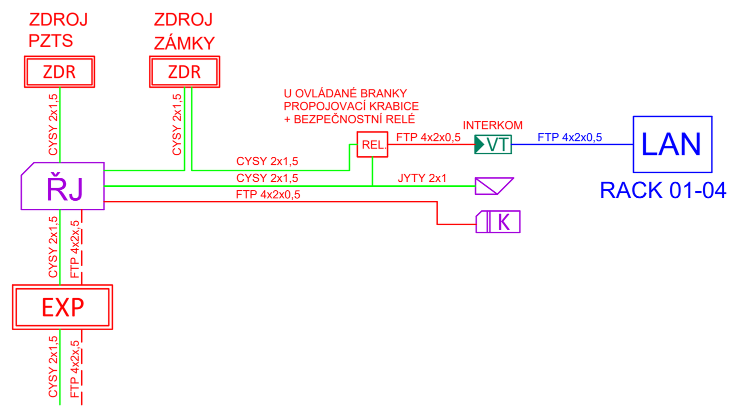


## VZDÁLENÉ OTEVŘENÍ BRÁNY

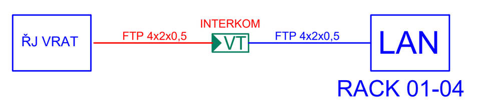


## DVEŘE K ZÁSAHOVÝM TYČÍM

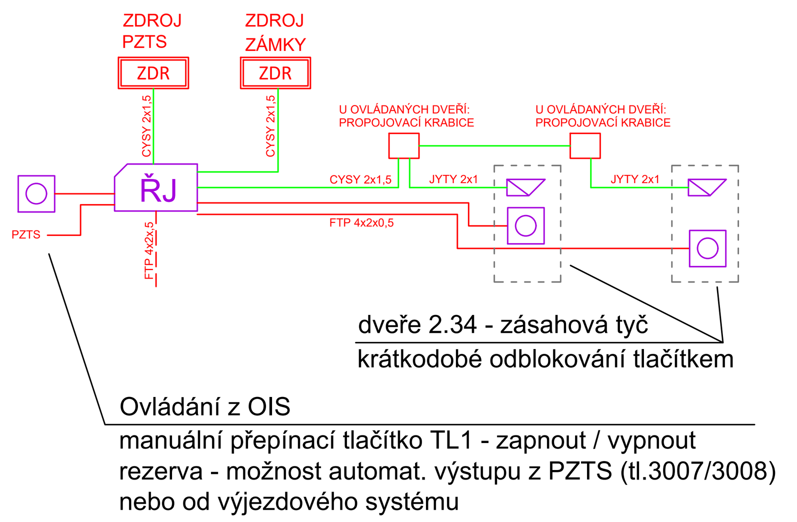


## LEGENDA ZNAČEK PZTS/EACS

- PRVKY PZTS
- PRVKY EACS
- PZTS – ÚSTŘEDNA PZTS
- EXP – KONCENTRÁTOR PZTS
- ZDR – PŘIDAVNÝ ZDROJ PZTS
- SILNOPROUDÝ ROZVADĚČ
- OVLÁDACÍ KLÁVESNICE PZTS
- DUÁLNÍ DETEKTOR PIR+MW
- AUDIO DETEKTOR TŘÍŠTĚNÍ SKLA
- MAGNETICKÝ KONTAKT
- MAGNETICKÝ KONTAKT VRATOVÝ
- TLAČÍTKOVÝ TÍSŇOVÝ HLÁSIČ
- TÍSŇOVÝ HLÁSIČ PRO INVALIDY
- PZTS SIGNALIZACE OPTICKO - AKUSTICKÁ
- PIN – EACS ČTEČKA BEZTKONTAKTNÍCH KARET + PIN
- K – EACS ČTEČKA BEZTKONTAKTNÍCH KARET
- EACS ELEKTRICKÝ ZÁMEK DVEŘÍ
- ŘJ – ŘÍDÍCÍ JEDNOTKA EACS
- PROPOJOVACÍ KRABICE
- EACS JEDNOSTRANNĚ BLOKOVANÁ KLIKA, BEZP. KOVÁNÍ
- DOCH – DOCHÁZKOVÝ TERMINÁL
- KLÍČOVÝ TREZOR
- CCS – TREZOR NA KARTY CCS
- M – PŘÍDRŽNÝ ELEKTROMAGNET

## LEGENDA KABELŮ PZTS + SKV

- FTP 4x2x0,5 - DETEKTORY PZTS
- FTP 4x2x0,5 - SBĚRNICE PZTS
- CYKY 2x1,5 - NAPÁJENÍ 24V EL. ZÁMKU
  CYKY 2x1,5 - NAPÁJENÍ 12V PZTS
  JYTY 2x1 - OD PROP. KRABICE K ZÁMKU
- CYKY-J 3x1,5 - KABEL NAPÁJENÍ 230V
- FTP 4x2x0,5 (ČTEČKA SKV) + CYSY 2x1,5 (NAP. EL. ZÁMEK)
- OPTICKÝ KABEL


EVROPSKÁ UNIE
Evropské strukturální a investiční fondy
Operační program Doprava

Ministerstvo dopravy
Státní fond dopravní infrastruktury

Orientační schéma:

Razítko oprávněné osoby:

Podpis: Datum:

| Revize: | Datum: | Popis: | Kontroloval: |
|---|---|---|---|
| [000] | 02/2023 | Definitivní odevzdání dokumentace | Ing.arch. Luboš Sejkora |
| | | | |
| | | | |
| | | | |

Stavebník/Investor: **Správa železnic, státní organizace**
Adresa: Dlážděná 1003/7, 110 00 Praha 1
Zástupce investora: Stavební správa západ
Adresa: Sokolovská 1995/278, 190 00 Praha 9

SPRÁVA ŽELEZNIC

Zhotovitel stavby: **SUDOP PRAHA a.s.**
Adresa: Olšanská 2643/1a, Žižkov, 130 80 Praha 3
Kontakt: T: +420 604 236 211
E: lubos.sejkora@ipsumcz.cz

Zhotovitel objektu: **SUDOP PRAHA a.s.**
Adresa: Olšanská 2643/1a, Žižkov, 130 80 Praha 3
Kontakt: T: +420 724 756 075
E: cabalova@czplan.cz

| Hlavní projektant (HIP): | Specialista: | Odpovědný projektant: | Zpracovatel: |
|---|---|---|---|
| Ing.arch. Luboš Sejkora | Ing. et. Ing. arch. Zuzana Čabalová | Ing. et. Ing. arch. Zuzana Čabalová | Ing. Vladimír Koutník |

Název stavby/akce: **Areál HZS Cheb**
**Vrázova ulice, k.ú. Cheb**
**parc.č. 1393/12, 1399/17, 1404/4**

Označení (S-kód): S631900075
Označení zhotovitele: 20360200
Název části: Sdělovací zařízení
Označení části: D.1.2.4
Název objektu: **Elektrický zabezpečovací systém PZTS**
Označení objektu/komplexu: **PS 09-02-42**
Název přílohy: **Blokové schéma**
Číslo přílohy: **2. 004**
Název dílčí části přílohy:
Paré:
Kraj: Karlovarský
Katastrální území: Cheb [620919]
TUDU:
Stupeň dokumentace: PDPS
Datum zpracování: 28.02.2023
Formáty: 10 x A4
Měřítko:

S-kód: S 6 3 1 9 0 0 0 7 5 - Stupeň dokumentace: D U S P - Část: D 1 2 4 X - Objekt: P S 0 9 0 2 4 2 - Podobjekt: X X - Příloha: 2 - 0 0 3 - Revize: X X X
[Prostor pro další informace]